Узел параллельного либо перпендикулярного крепления прута токоотвода Ø6-10 мм

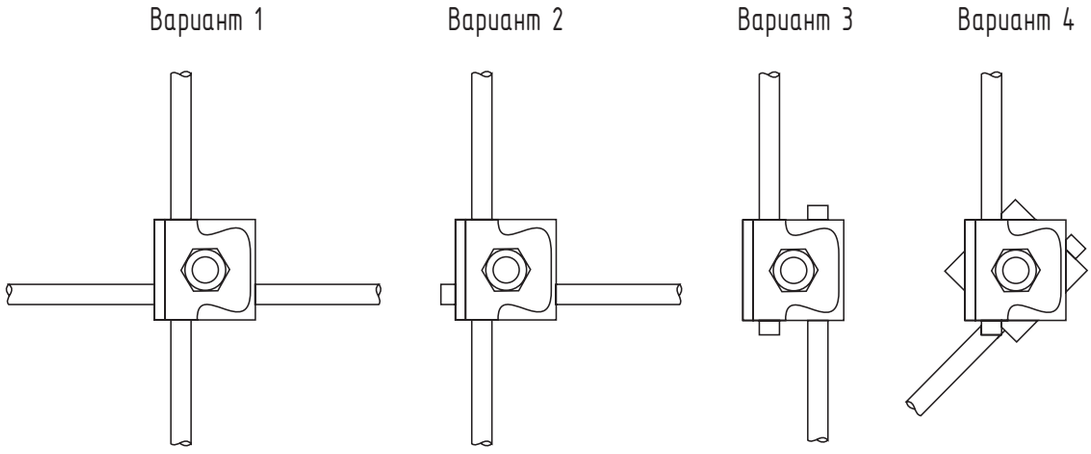

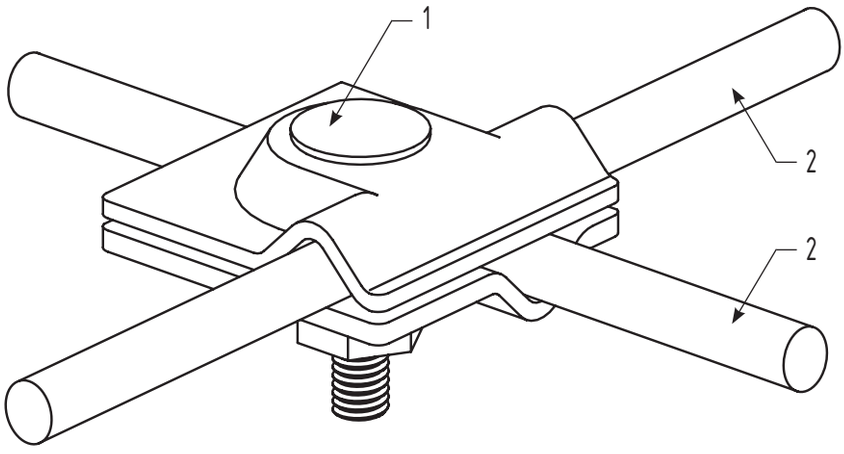

Применяемые материалы

Поз.	Наименование	Артикул	Ед. изм.	Вес, кг
1	Зажим прута универсальный	51510 51515	шт.	0,05 0,09
2	Проводник	круг. сталь. оц. Ø6, 8, 10 мм	кг	Ø6 мм – 0,22 кг/м.пог. Ø8 мм – 0,40 кг/м.пог. Ø10 мм – 0,63 кг/м.пог.

Согласовано

Взам. инв. №

Подпись и дата

Инв. № подл.

Изм	Лист	№ докум.	Подпись	Дата
Разраб.				
Пров.				
Н.контр.				
Утвердил				

Узел параллельного либо перпендикулярного крепления прута токоотвода Ø6-10 мм

Зажимы (соединители)

Лит	Лист	Листов
	148	174

Формат А4